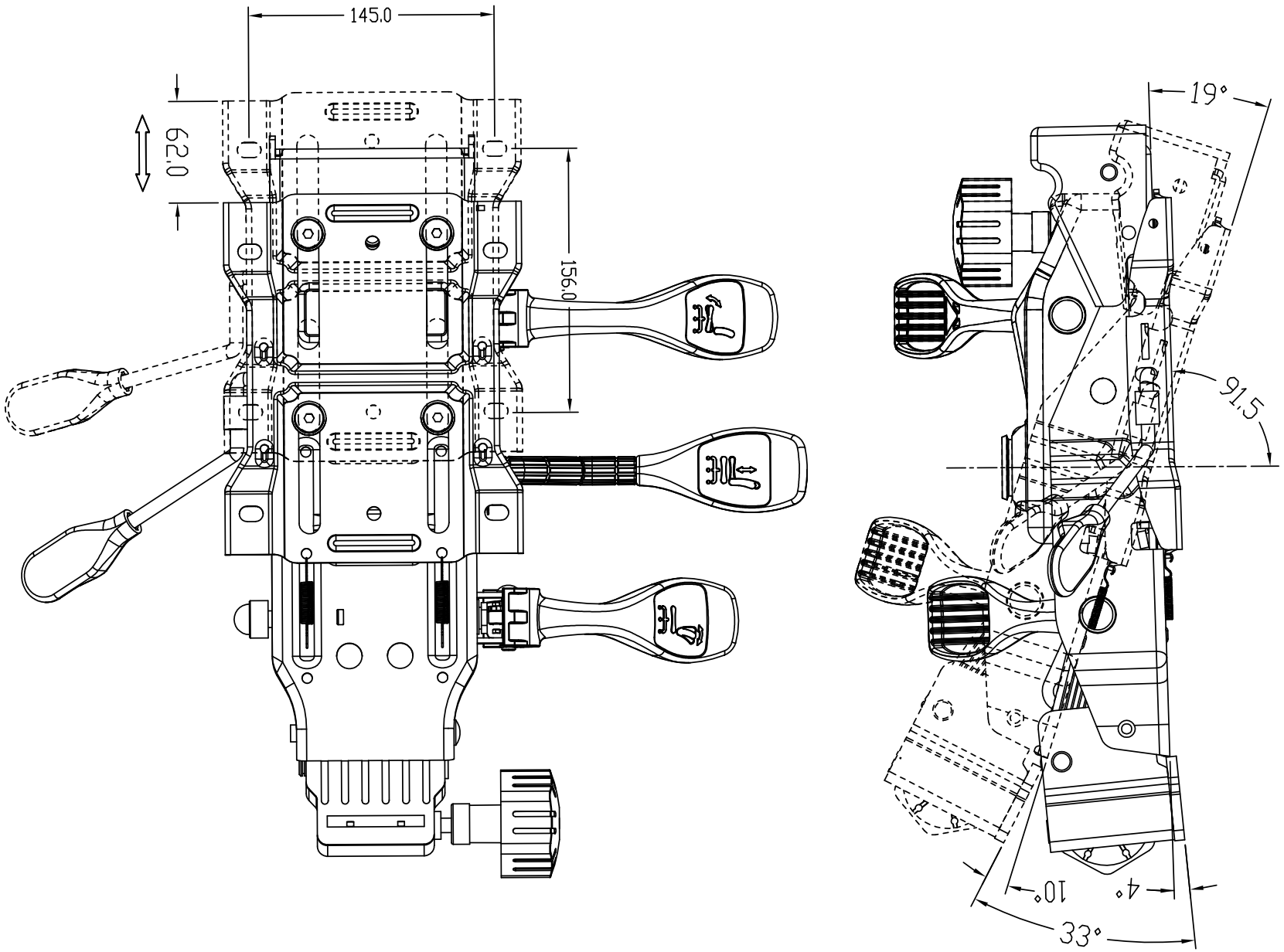

NT001BS-05

ReSource Inc